小学5.6年生男子シングルス

2018長野オープンジュニア

テニストーナメント（12月）H30/12/15

①1	伊藤 唯	(YeLL)	
2	Ｂｙｅ		
3	竹内 希来	(m&mJTA)	
4	中村 文哉	(m&mJTA)	
5	Ｂｙｅ		
6	野池 士月	(m&mJTA)	
7	持田 昊	(m&mJTA)	
8	Ｂｙｅ		
9	保坂 浩成	(上越ｸﾞﾘｰﾝITS)	
10	遠藤 雅治	(m&mJTA)	
11	Ｂｙｅ		
12	田中 翔	(m&mJTA)	
③13	朝日 亮佑	(上越ｸﾞﾘｰﾝITS)	
14	Ｂｙｅ		
15	加藤 淳久	(m&mJTA)	
16	小川 知輝	(m&mJTA)	
17	天野 圭太	(MAX)	
18	丸田 翼	(m&mJTA)	
19	清水 恒希	(m&mJTA)	
20	Ｂｙｅ		
21	潤賀 駿之介	(m&mJTA)	
22	小林 駿介	(m&mJTA)	
23	Ｂｙｅ		
24	前川 翔柊	(ﾌｧﾐﾘｰＩＴＳ)	
24	前川 翔柊	(ﾌｧﾐﾘｰＩＴＳ)	（3位決定戦）
48②	野尻 悠斗	(上越ｸﾞﾘｰﾝITS)	
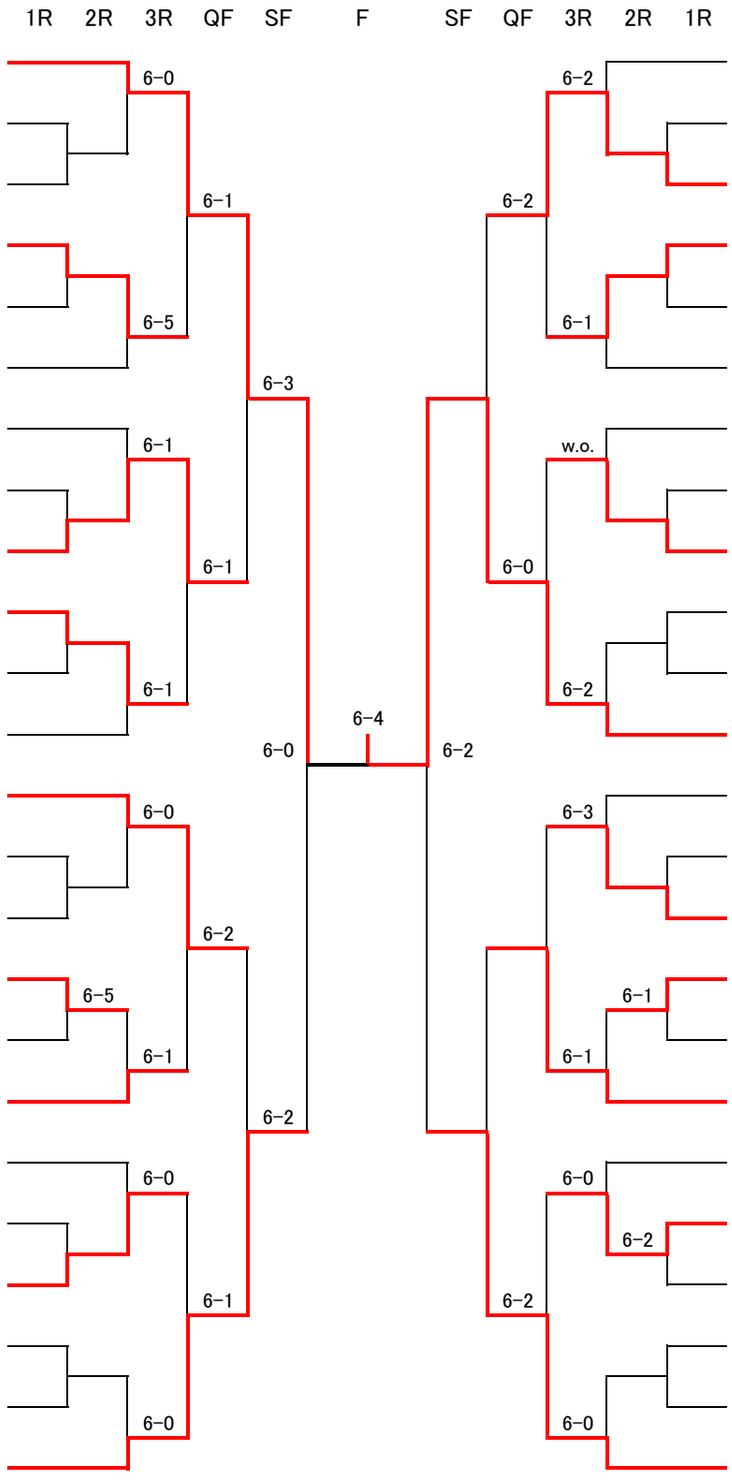
25	浦野 流空	(STT)	
26	Ｂｙｅ		
27	加藤 雄志	(m&mJTA)	
28	西條 愛翔	(上越ｸﾞﾘｰﾝITS)	
29	Ｂｙｅ		
30	小長谷 渉	(本藤ﾌﾟﾛﾃﾆｽｽｸｰﾙ)	
31	小竹 尚勝	(上越ｸﾞﾘｰﾝITS)	
32	Ｂｙｅ		
33	三村 隼世	(上田市ｽﾎﾟｰﾂ少年団)	
34	近藤 琉斗	(m&mJTA)	
35	Ｂｙｅ		
36④	大越 楓真	(ｴﾑｽﾀｲﾙｱｶﾃﾞﾐｰ)	
37	小原 拓登	(m&mJTA)	
38	Ｂｙｅ		
39	松木 琉偉	(m&mJTA)	
40	宮原 樹	(m&mJTA)	
41	菊池 遼	(m&mJTA)	
42	堤 賢人	(ｽﾎﾟｰﾂｶﾞｰﾃﾞﾝ新潟)	
43	相川 陽太	(m&mJTA)	
44	山田 陵太	(m&mJTA)	
45	吉池 飛鳥	(本藤ﾌﾟﾛﾃﾆｽｽｸｰﾙ)	
46	丸山 哲平	(m&mJTA)	
47	Ｂｙｅ		
48②	野尻 悠斗	(上越ｸﾞﾘｰﾝITS)