YONEX 信濃毎日新聞社杯 第14回m&mチャレンジ・ソフトテニストーナメント

平成29年4月2日

南長野運動公園テニスコート

3年生男子 (1)

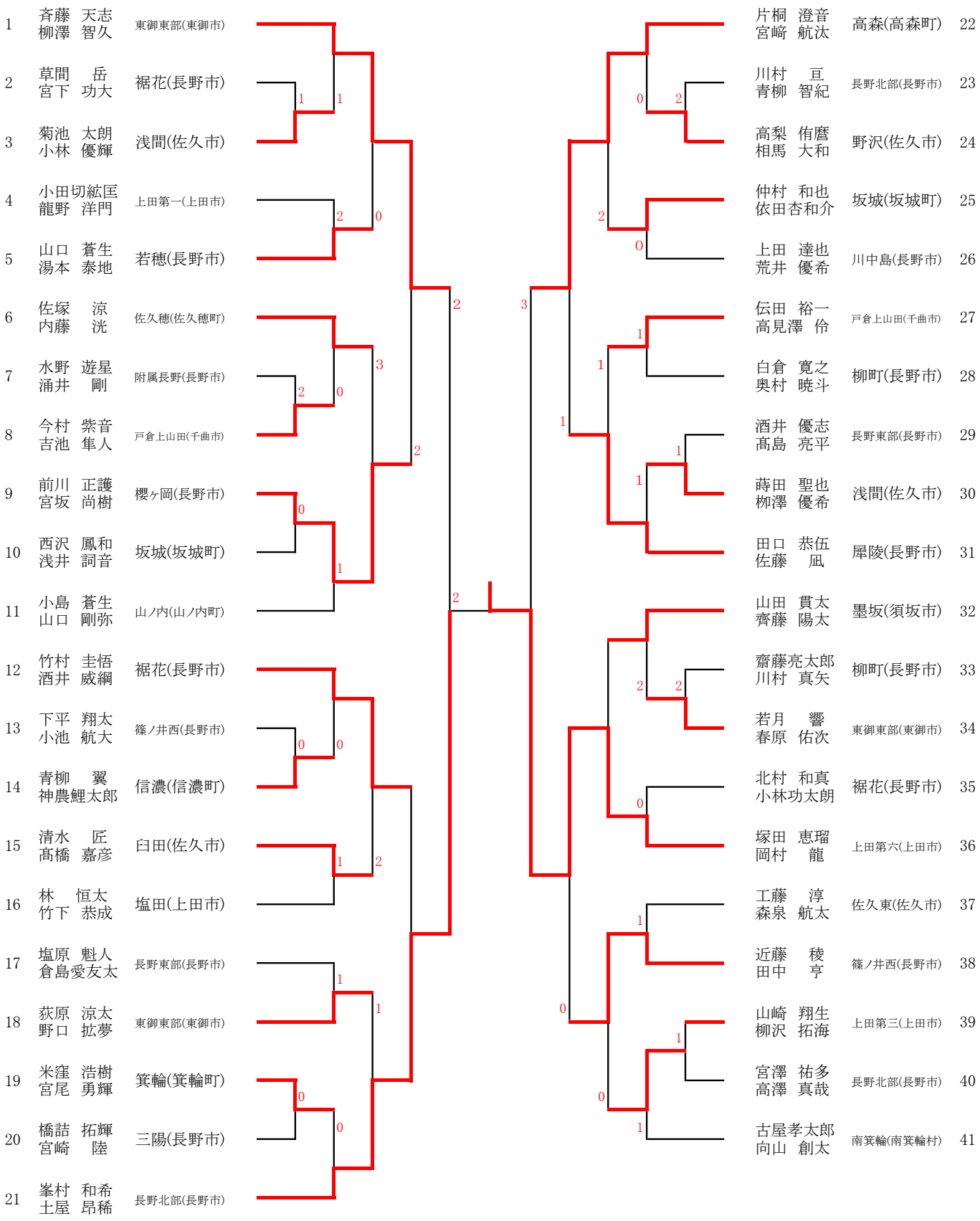

YONEX 信濃毎日新聞社杯 第14回m&mチャレンジ・ソフトテニストーナメント

平成29年4月2日

南長野運動公園テニスコート

3年生男子 (2)

42	山城 洵也 荒川 聖也	坂城(坂城町)
43	浅川峻太郎 清水駿太郎	長野北部(長野市)
44	~~齋藤 龍輝~~ ~~愛場皇之介~~	丸子(上田市)
45	橋詰 巽 町田 凛平	飯綱(飯綱町)
46	荻原 佳樹 宮下 大樹	東御東部(東御市)
47	成澤 真弥 杉本 理旺	上田第四(上田市)
48	酒井 壮駿 玉井 秀人	附属長野(長野市)
49	丑澤 太一 大塚 颯	戸倉上山田(千曲市)
50	清水 陽介 海口 幸輝	信濃(信濃町)
51	岡田宗太郎 竹内優太郎	若穂(長野市)
52	田嶋 響己 斉藤 優太	臼田(佐久市)
53	金井 佑樹 西山 十希	塩田(上田市)
54	大塚 翔馬 小林 幸輝	浅間(佐久市)
55	竹内 颯良 小池慎太朗	裾花(長野市)
56	鈴木 俊貴 久保 悠太	南宮(中野市)
57	佐藤 光汰 飯山 海	長野東部(長野市)
58	黒岩伸之介 中島 諒大	上田第六(上田市)
59	亀田隆之亮 轟 大志	柳町(長野市)
60	鶴田龍之介 祖山 璃功	長野北部(長野市)
61	柴田 和宜 竹村 寛成	南箕輪(南箕輪村)
62	西沢翔直太 金澤埈之介	川中島(長野市)

63	村石 琉真 武居 侑瑞	若穂(長野市)
64	畑山 創太 永井 好輝	戸倉上山田(千曲市)
65	宮本 喬介 田村 駿斗	長野東部(長野市)
66	徳竹洸太郎 小坂 直	墨坂(須坂市)
67	北澤 優斗 伊部 有飛	裾花(長野市)
68	荒井 麻央 松木 悠生	長野北部(長野市)
69	南澤 敦哉 櫻井 和輝	佐久東(佐久市)
70	山本 照 橋爪 優一	柳町(長野市)
71	芹沢 翔大 山岸陽向吾	東御東部(東御市)
72	市村 航平 中澤 太一	浅間(佐久市)
73	増田 陽一 古川 翔太	三陽(長野市)
74	アンドリュース 和虎ジェイムズ 竹澤 優祐	犀陵(長野市)
75	征矢 悠雅 加藤 楓希	南箕輪(南箕輪村)
76	藤澤 拓也 安藤 直輝	附属長野(長野市)
77	渡辺 拓実 栗山 陸	野沢(佐久市)
78	五味 志優 植松 朋己	富士見(富士見町)
79	田中 琉輝 三井 太陽	東御東部(東御市)
80	西山 新 工藤 諒大	塩田(上田市)
81	原 尚寛 北條 裕哉	箕輪(箕輪町)
82	中澤 康介 菊池 駿	篠ノ井西(長野市)
83	芹沢 駿介 田村駿之介	上田第三(上田市)

YONEX 信濃毎日新聞社杯 第14回m&mチャレンジ・ソフトテニストーナメント

平成29年4月2日

南長野運動公園テニスコート

3年生男子 (3)

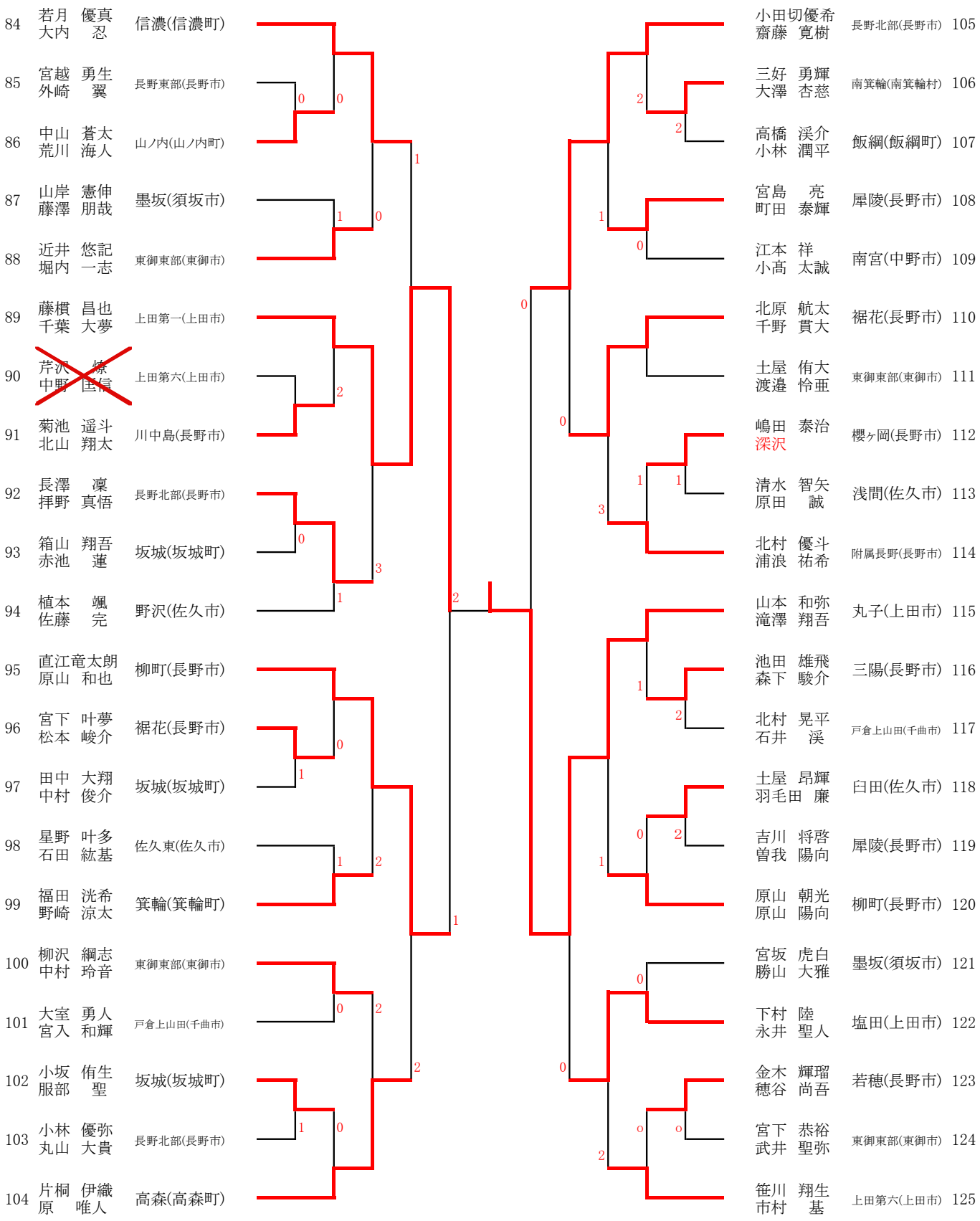

YONEX 信濃毎日新聞社杯 第14回m&mチャレンジ・ソフトテニストーナメント

平成29年4月2日

南長野運動公園テニスコート
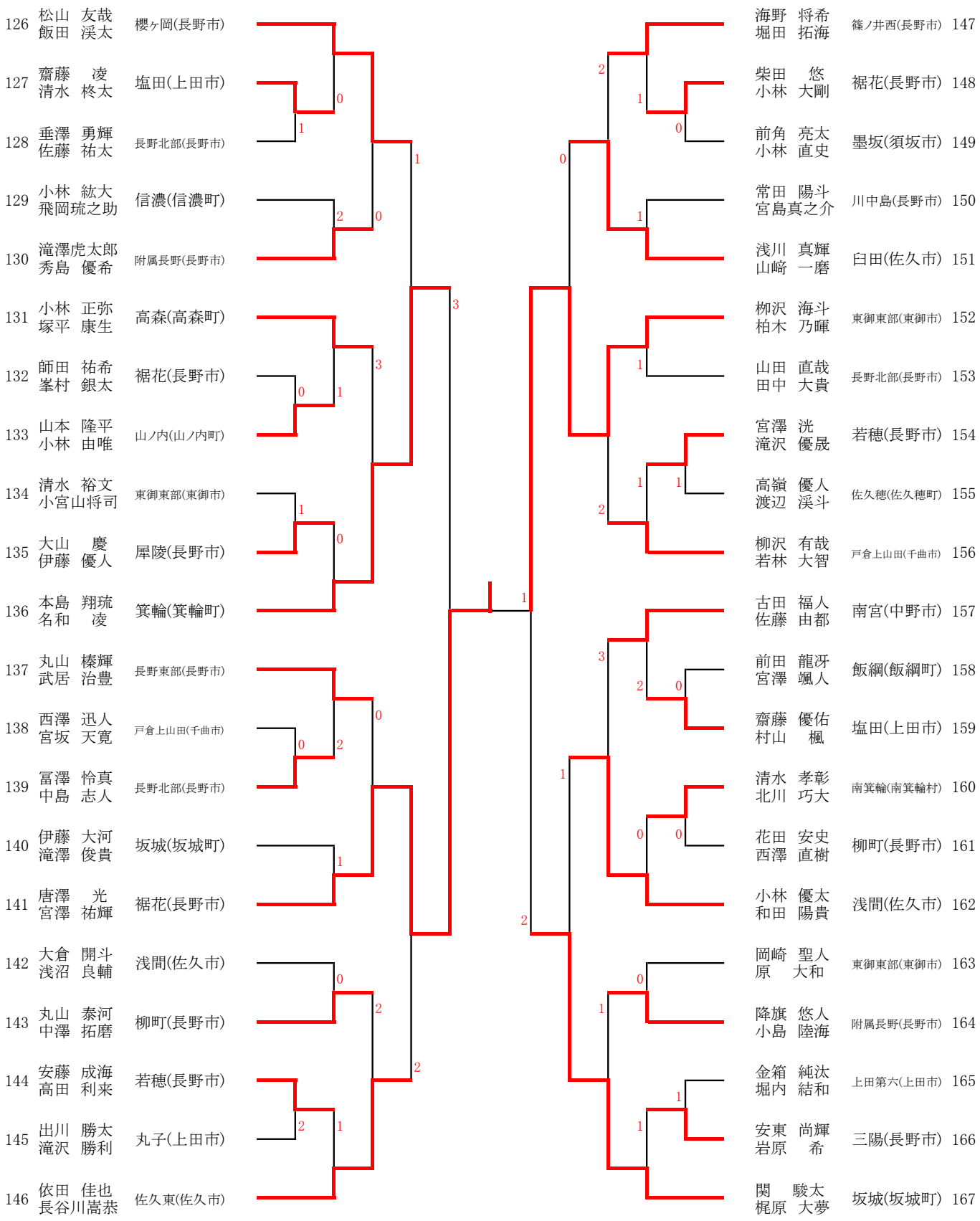
3年生男子 (4)