YONEX 信濃毎日新聞社杯 第14回m&mチャレンジ・ソフトテニストーナメント

平成29年4月2日

南長野運動公園テニスコート

## 3年生男子 (1)

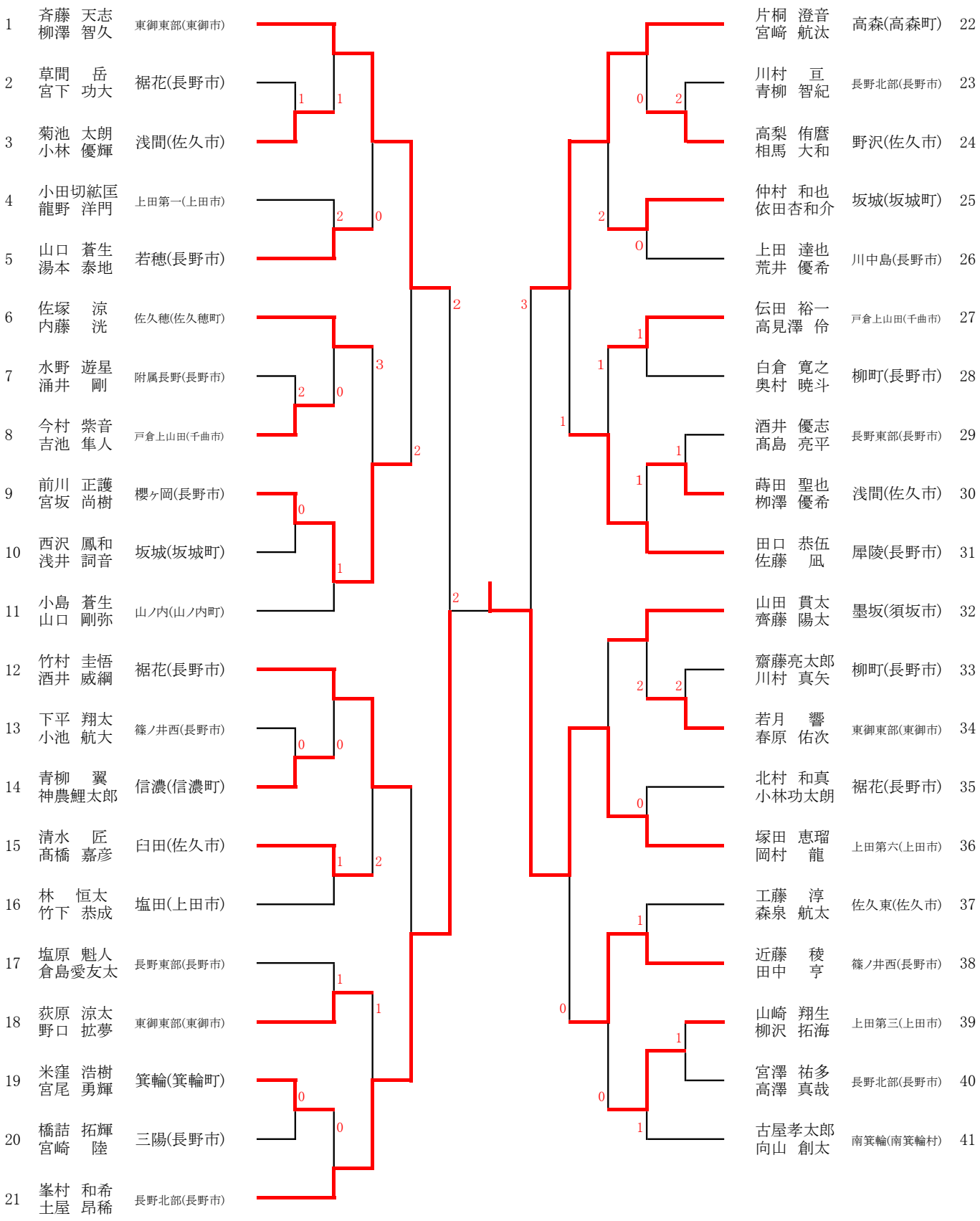

YONEX 信濃毎日新聞社杯 第14回m&mチャレンジ・ソフトテニストーナメント

平成29年4月2日

南長野運動公園テニスコート

## 3年生男子 (2)

| | | |
|---|---|---|
| 42 | 山城 洵也<br>荒川 聖也 | 坂城(坂城町) |
| 43 | 浅川峻太郎<br>清水駿太郎 | 長野北部(長野市) |
| 44 | ~~齋藤 龍輝~~<br>~~愛場皇之介~~ | 丸子(上田市) |
| 45 | 橋詰 巽<br>町田 凛平 | 飯綱(飯綱町) |
| 46 | 荻原 佳樹<br>宮下 大樹 | 東御東部(東御市) |
| 47 | 成澤 真弥<br>杉本 理旺 | 上田第四(上田市) |
| 48 | 酒井 壮駿<br>玉井 秀人 | 附属長野(長野市) |
| 49 | 丑澤 太一<br>大塚 颯 | 戸倉上山田(千曲市) |
| 50 | 清水 陽介<br>海口 幸輝 | 信濃(信濃町) |
| 51 | 岡田宗太郎<br>竹内優太郎 | 若穂(長野市) |
| 52 | 田嶋 響己<br>斉藤 優太 | 臼田(佐久市) |
| 53 | 金井 佑樹<br>西山 十希 | 塩田(上田市) |
| 54 | 大塚 翔馬<br>小林 幸輝 | 浅間(佐久市) |
| 55 | 竹内 颯良<br>小池慎太朗 | 裾花(長野市) |
| 56 | 鈴木 俊貴<br>久保 悠太 | 南宮(中野市) |
| 57 | 佐藤 光汰<br>飯山 海 | 長野東部(長野市) |
| 58 | 黒岩伸之介<br>中島 諒大 | 上田第六(上田市) |
| 59 | 亀田隆之亮<br>轟 大志 | 柳町(長野市) |
| 60 | 鶴田龍之介<br>祖山 璃功 | 長野北部(長野市) |
| 61 | 柴田 和宜<br>竹村 寛成 | 南箕輪(南箕輪村) |
| 62 | 西沢翔直太<br>金澤埈之介 | 川中島(長野市) |

| | | |
|---|---|---|
| 63 | 村石 琉真<br>武居 侑瑞 | 若穂(長野市) |
| 64 | 畑山 創太<br>永井 好輝 | 戸倉上山田(千曲市) |
| 65 | 宮本 喬介<br>田村 駿斗 | 長野東部(長野市) |
| 66 | 徳竹洸太郎<br>小坂 直 | 墨坂(須坂市) |
| 67 | 北澤 優斗<br>伊部 有飛 | 裾花(長野市) |
| 68 | 荒井 麻央<br>松木 悠生 | 長野北部(長野市) |
| 69 | 南澤 敦哉<br>櫻井 和輝 | 佐久東(佐久市) |
| 70 | 山本 照<br>橋爪 優一 | 柳町(長野市) |
| 71 | 芹沢 翔大<br>山岸陽向吾 | 東御東部(東御市) |
| 72 | 市村 航平<br>中澤 太一 | 浅間(佐久市) |
| 73 | 増田 陽一<br>古川 翔太 | 三陽(長野市) |
| 74 | アンドリュース<br>和虎ジェイムズ<br>竹澤 優祐 | 犀陵(長野市) |
| 75 | 征矢 悠雅<br>加藤 楓希 | 南箕輪(南箕輪村) |
| 76 | 藤澤 拓也<br>安藤 直輝 | 附属長野(長野市) |
| 77 | 渡辺 拓実<br>栗山 陸 | 野沢(佐久市) |
| 78 | 五味 志優<br>植松 朋己 | 富士見(富士見町) |
| 79 | 田中 琉輝<br>三井 太陽 | 東御東部(東御市) |
| 80 | 西山 新<br>工藤 諒大 | 塩田(上田市) |
| 81 | 原 尚寛<br>北條 裕哉 | 箕輪(箕輪町) |
| 82 | 中澤 康介<br>菊池 駿 | 篠ノ井西(長野市) |
| 83 | 芹沢 駿介<br>田村駿之介 | 上田第三(上田市) |

YONEX 信濃毎日新聞社杯 第14回m&mチャレンジ・ソフトテニストーナメント

平成29年4月2日

南長野運動公園テニスコート

## 3年生男子 (3)

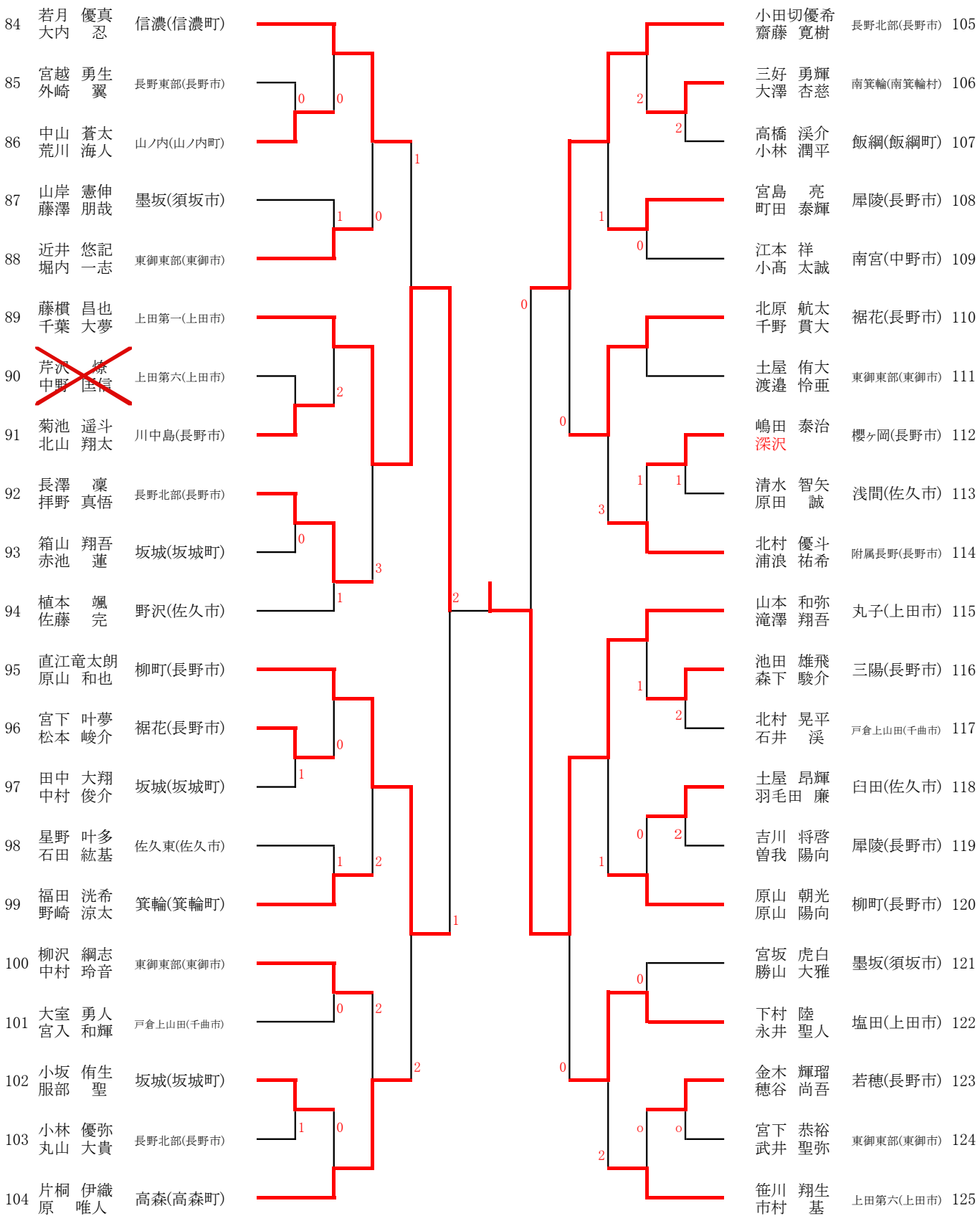

YONEX 信濃毎日新聞社杯 第14回m&mチャレンジ・ソフトテニストーナメント

平成29年4月2日

南長野運動公園テニスコート
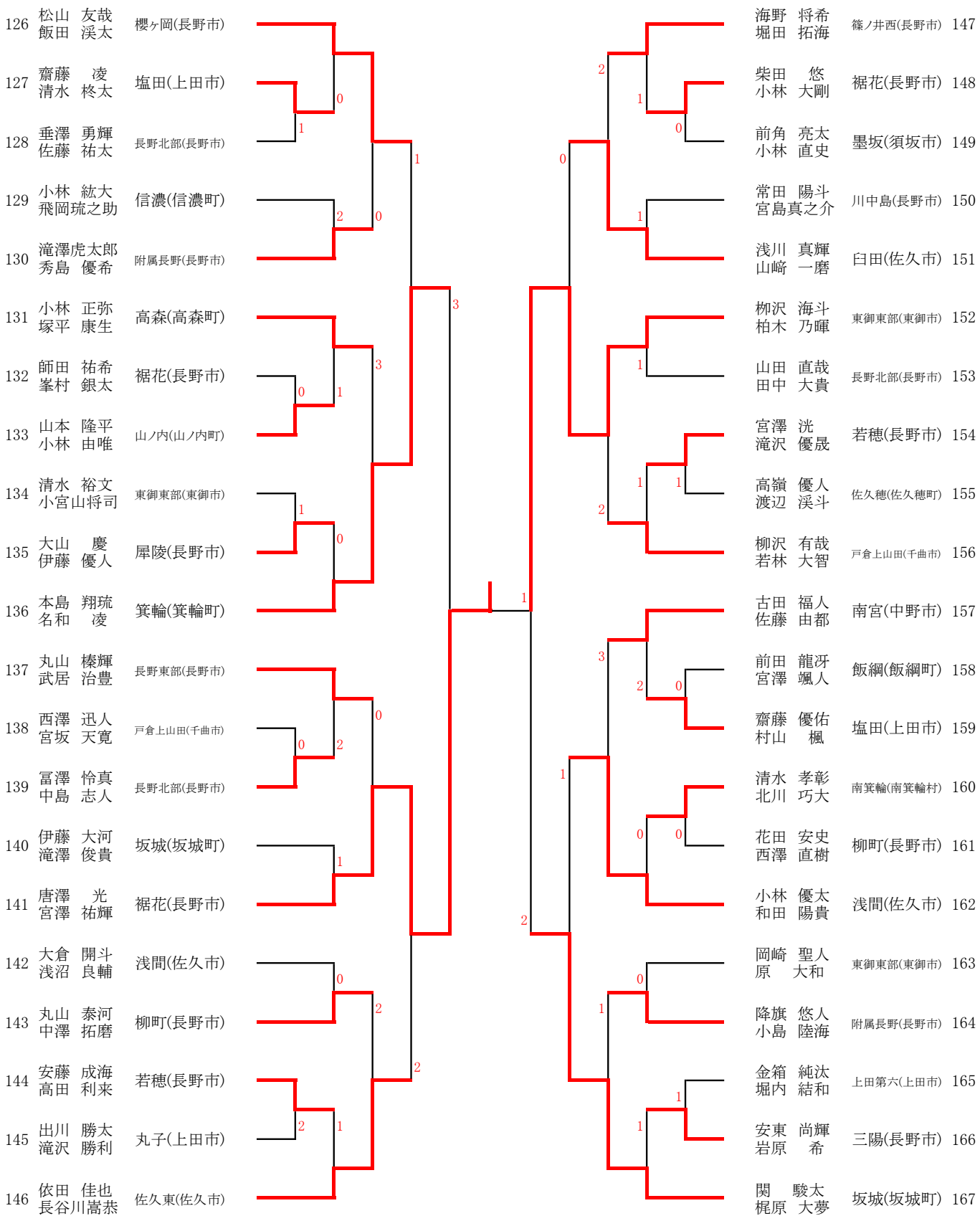
## 3年生男子 (4)